Ersatzteile HS 510

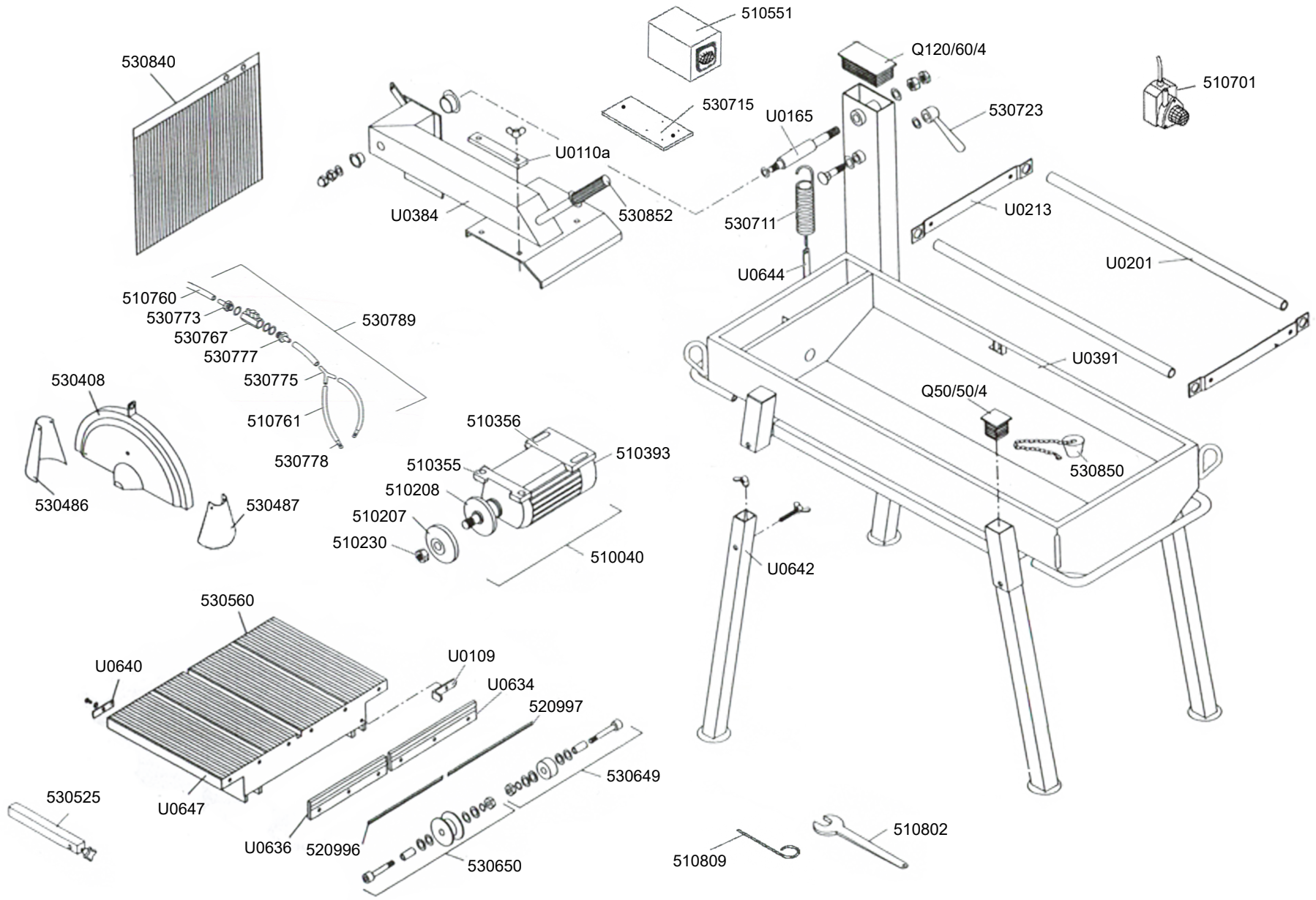

UNIV AG
Fabrik für Kreissägen
und Trennmaschinen
Binzackerstrasse 37
CH-8620 Wetzikon

Telefon | +41 (0)43 488 04 40
Telefax | +41 (0)43 488 04 42
E-Mail | info@univ.ch
Internet | www.univ.ch

UNIV - so heissen Bausägen und Trennmaschinen aus der Schweiz
UNIV - le synonyme pour des scies mecaniques et des machines à défacher en Suisse