Explosionszeichnung Swiss STM 700

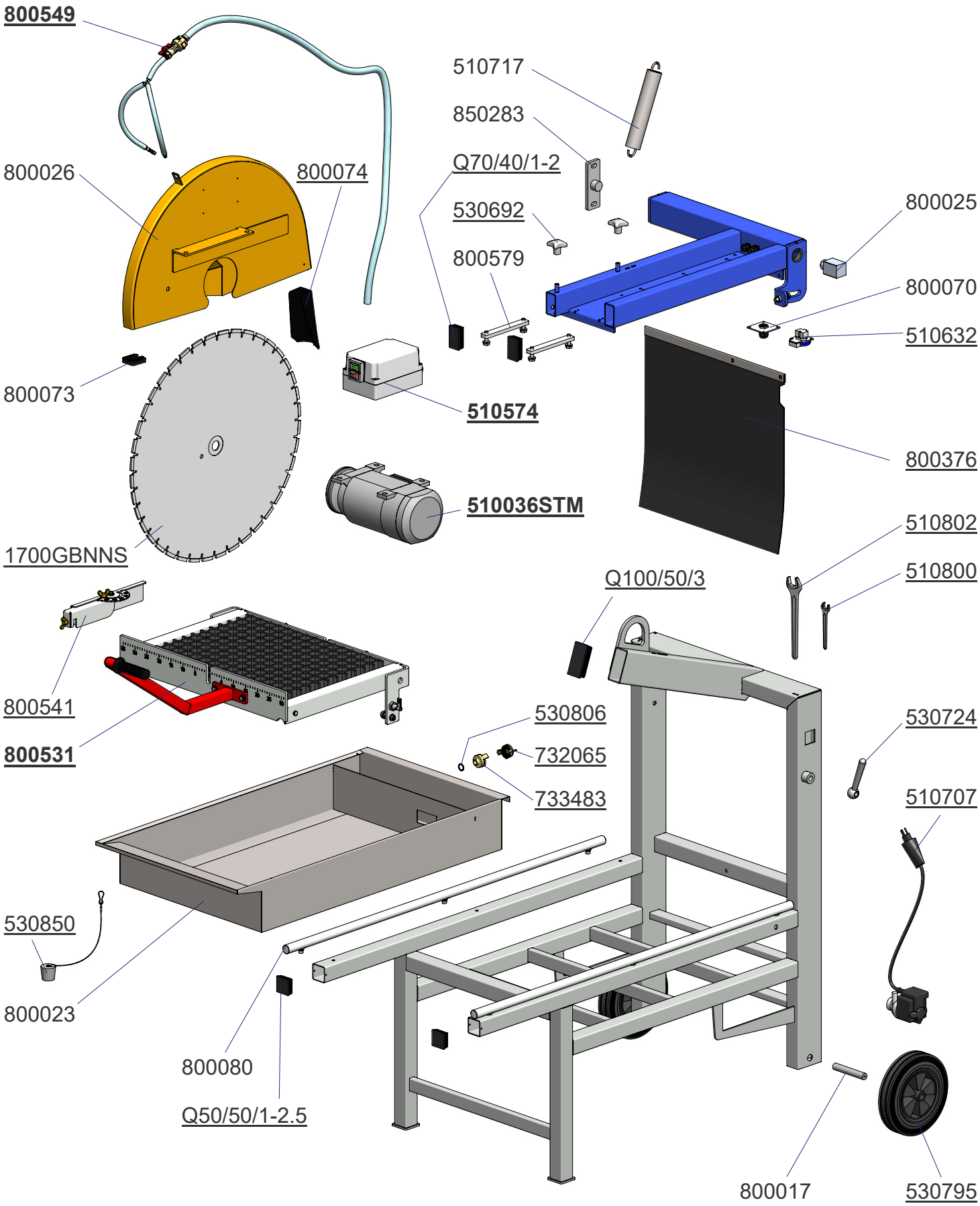

Artikel ohne Link zum Webshop dürfen sie gerne auch per Mail oder Telefon anfragen.

Detailzeichnungen

Tisch komplett (800531)

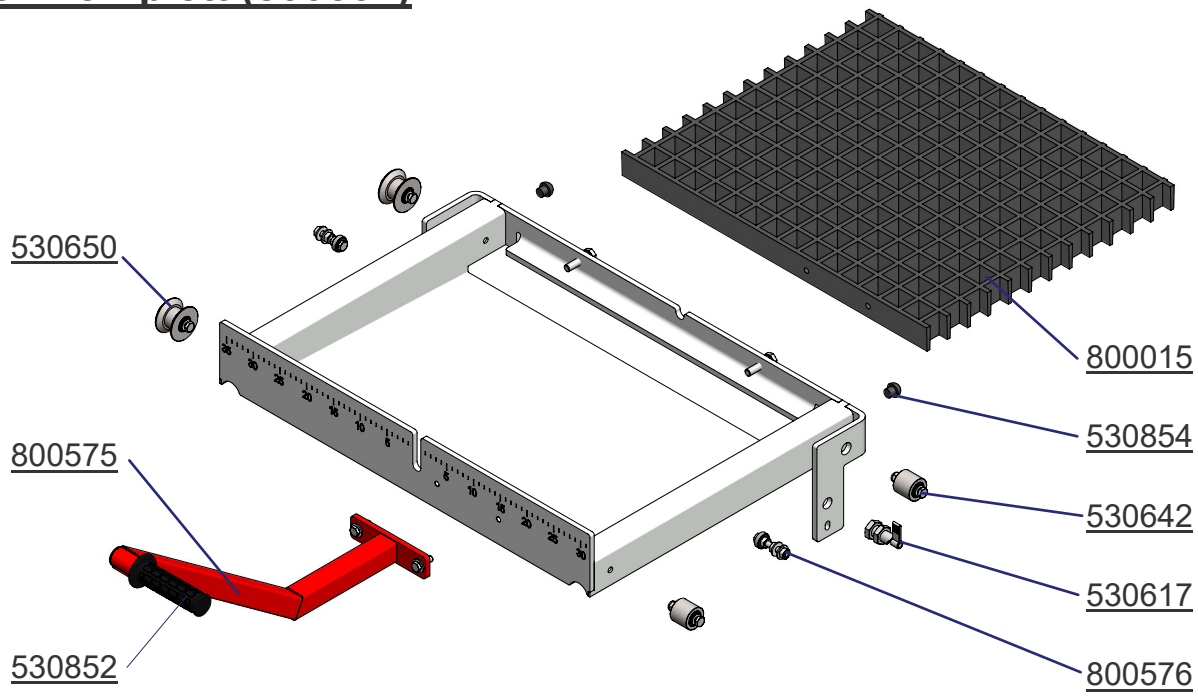

Wasserführung komplett (800549)

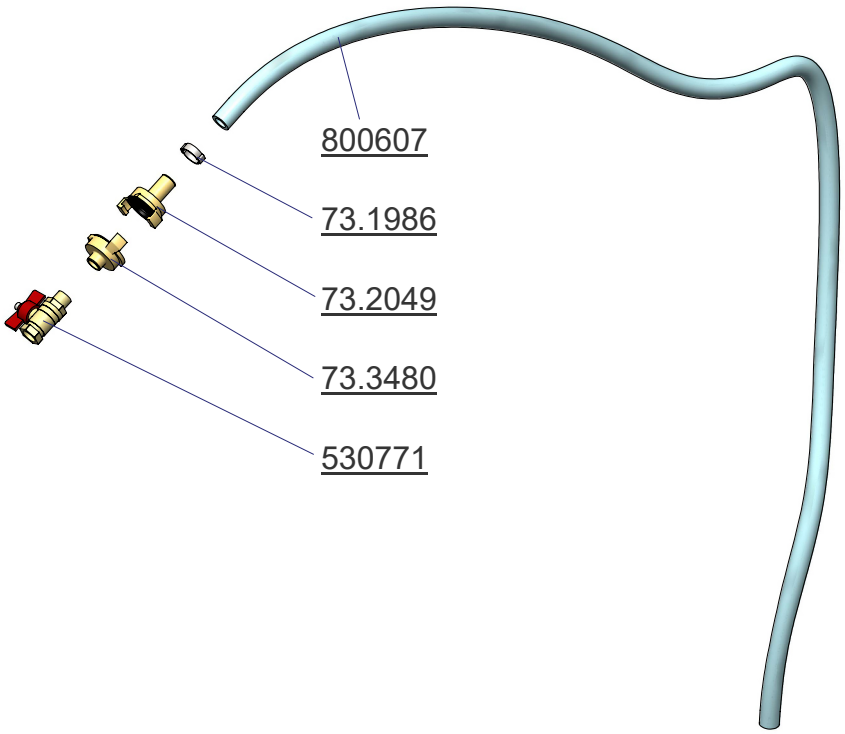

Wasserführung Vorderteil (800606)

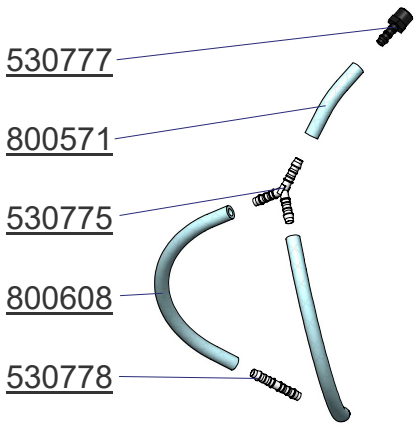

Artikel ohne Link zum Webshop dürfen sie gerne auch per Mail oder Telefon anfragen.

Detailzeichnungen

Motor komplett (510036STM)

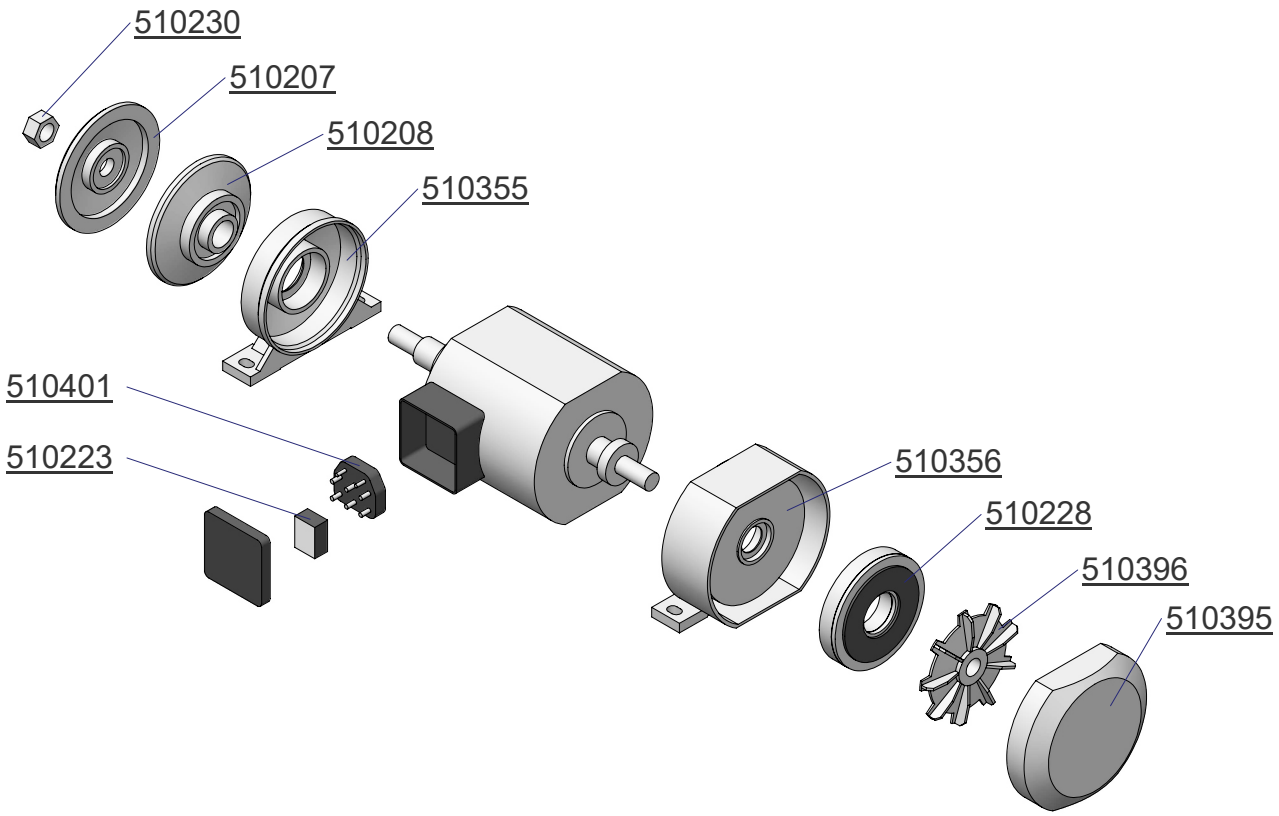

Schalter komplett (510574)

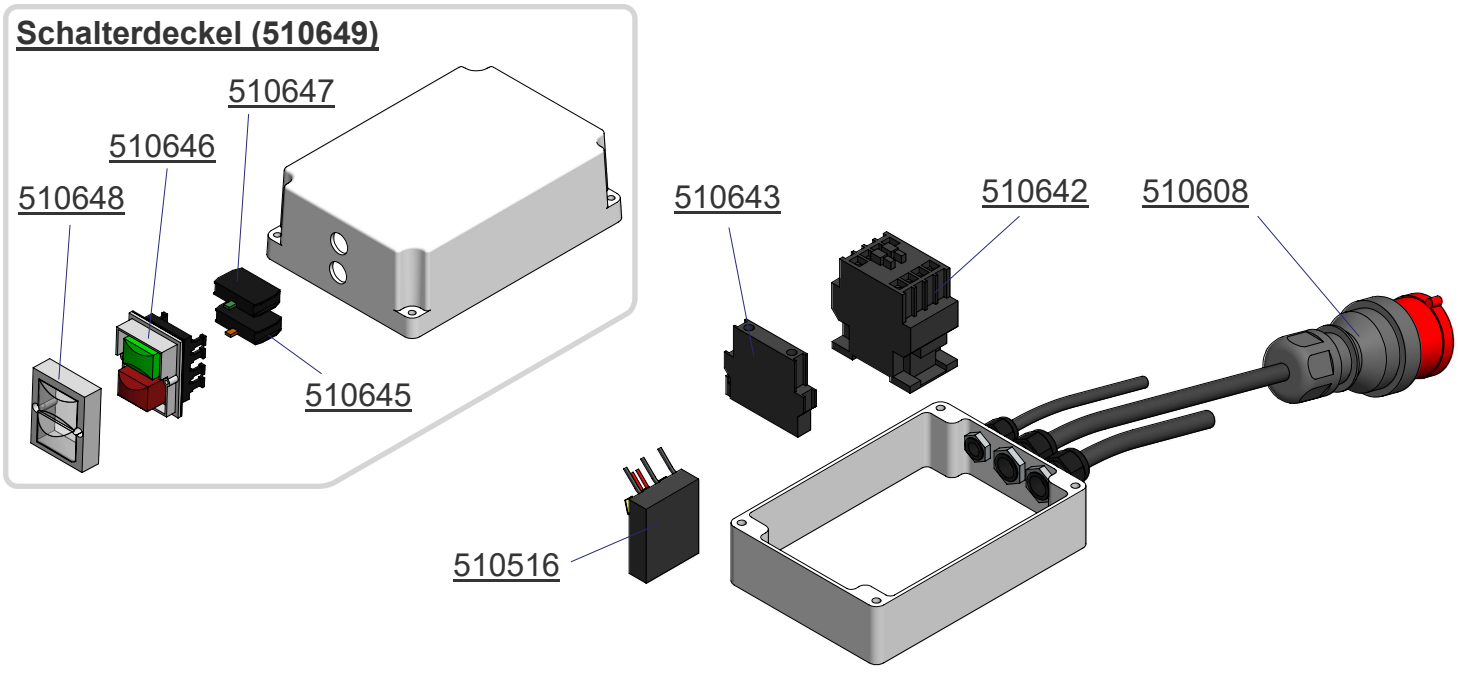

Artikel ohne Link zum Webshop dürfen sie gerne auch per Mail oder Telefon anfragen.