Explosionszeichnung Swiss STM 600

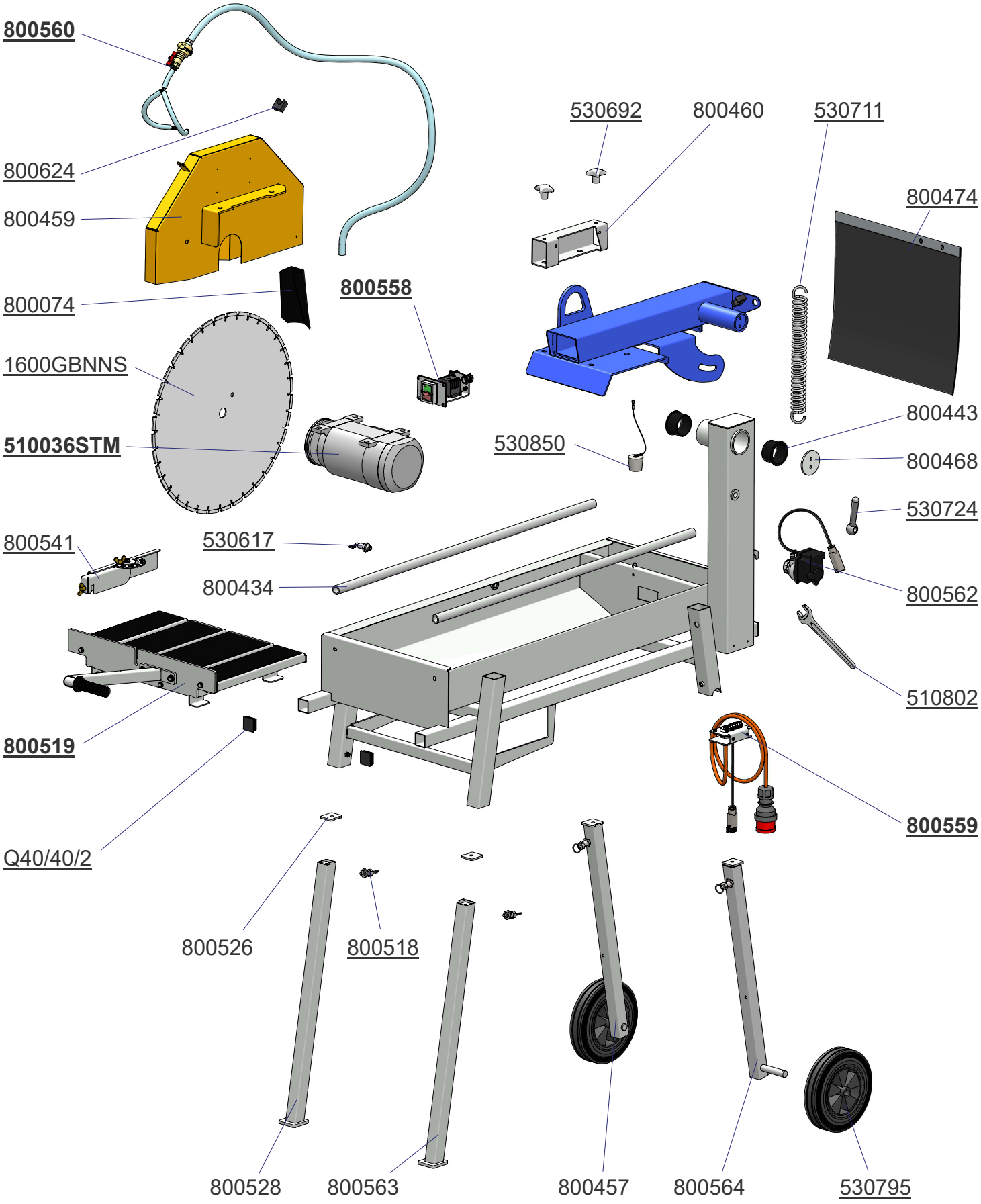

Artikel ohne Link zum Webshop dürfen sie gerne auch per Mail oder Telefon anfragen.

Detailzeichnungen

Tisch komplett (800519)

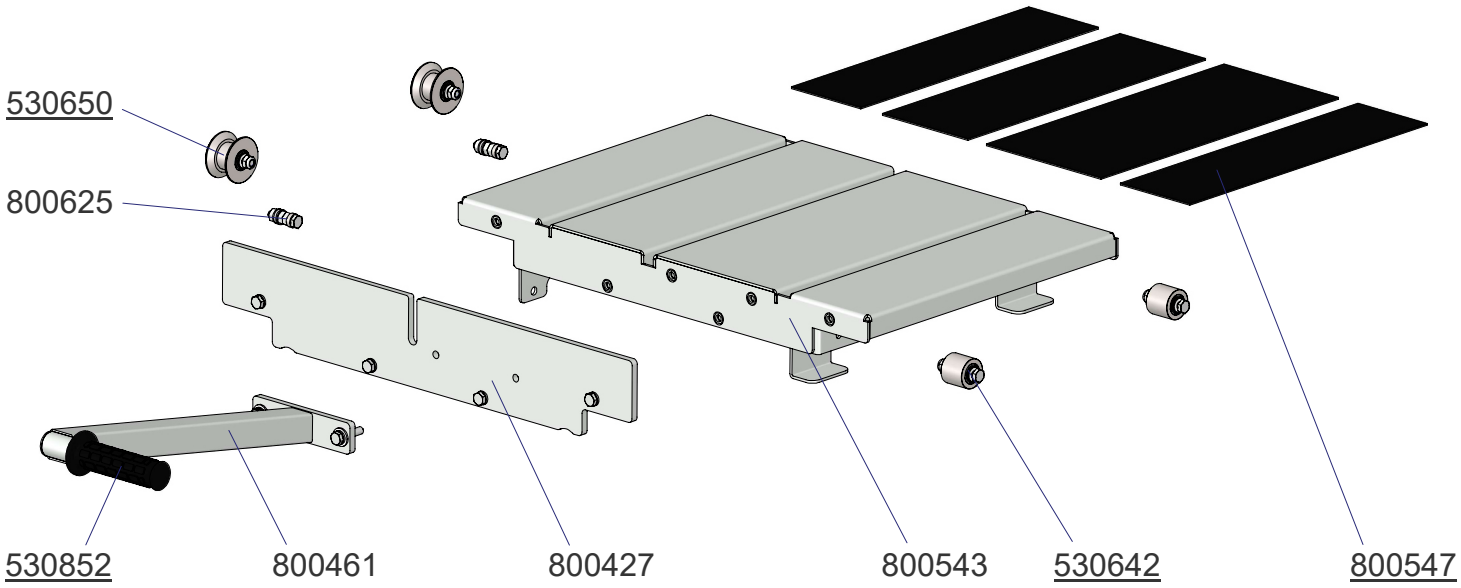

Wasserführung komplett (800560)

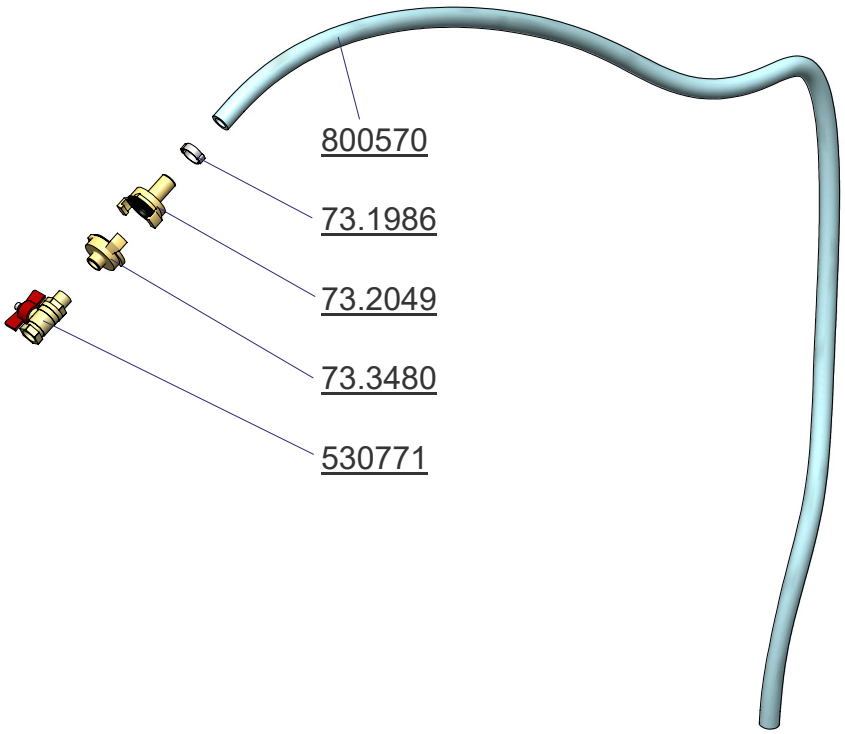

Wasserführung Vorderteil (800573)

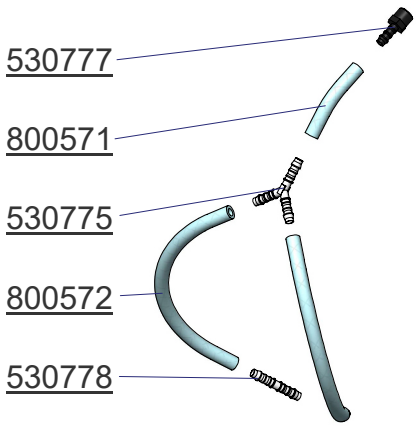

Artikel ohne Link zum Webshop dürfen sie gerne auch per Mail oder Telefon anfragen.

Detailzeichnungen

Motor komplett (510036STM)

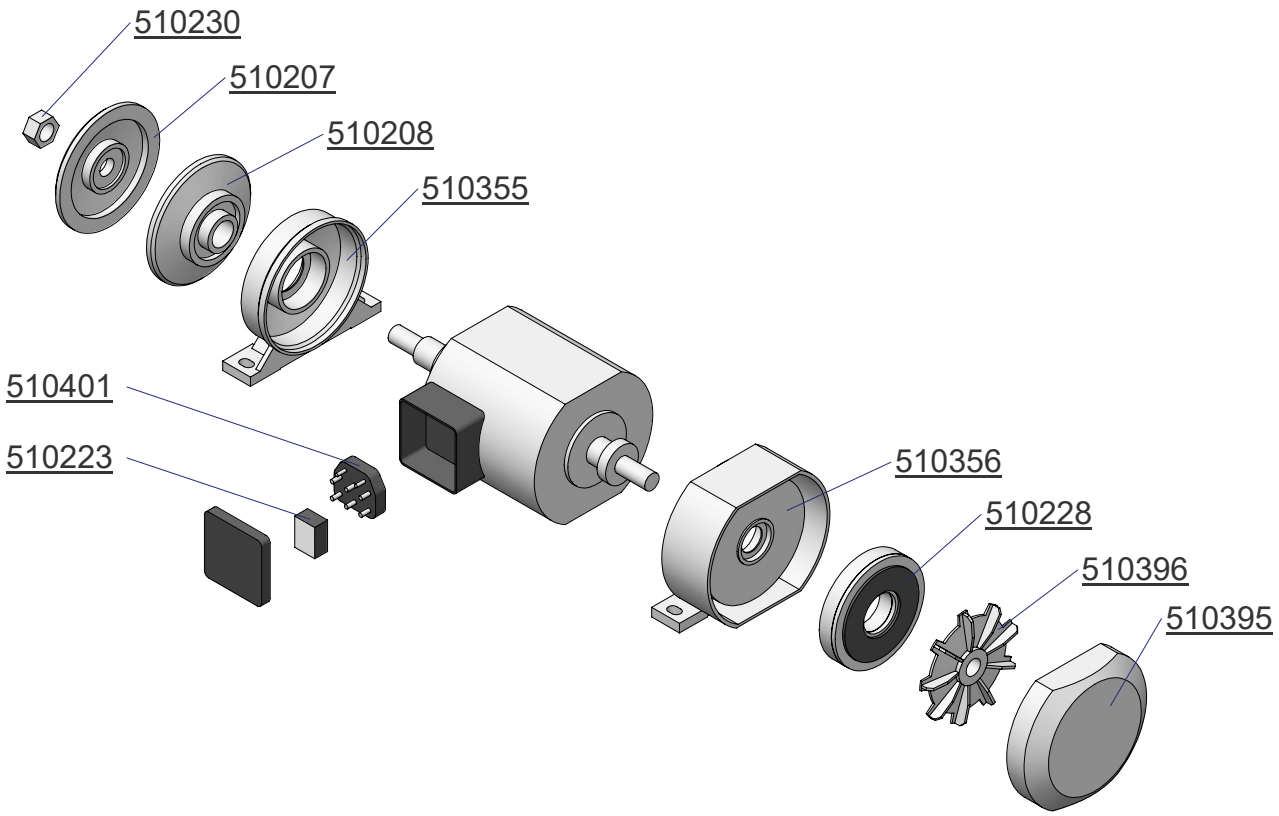

Schaltereinschub (800558)

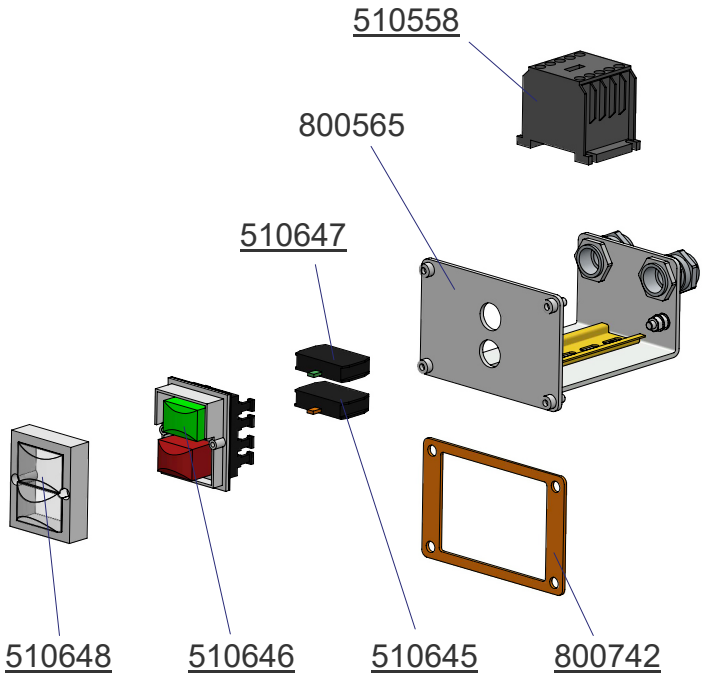

Netzanschlusskasten (800559)

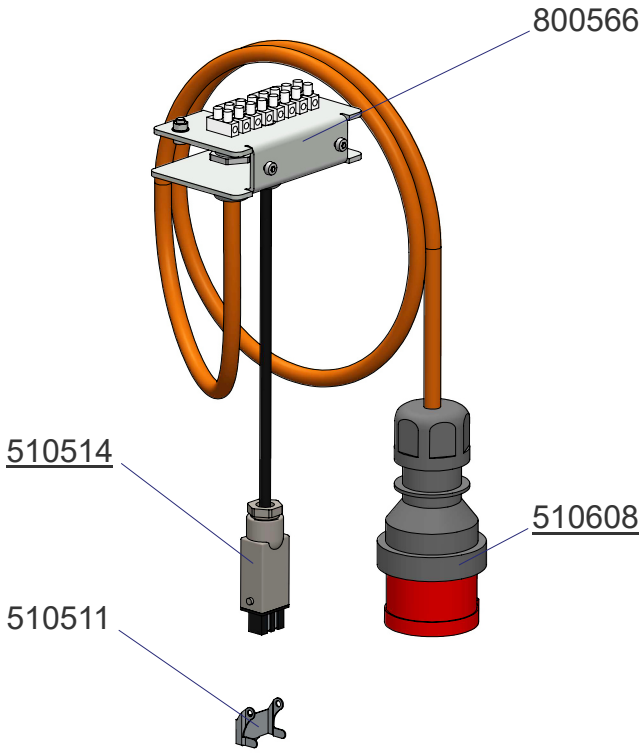

Artikel ohne Link zum Webshop dürfen sie gerne auch per Mail oder Telefon anfragen.