Explosionszeichnung Swiss BKS mini

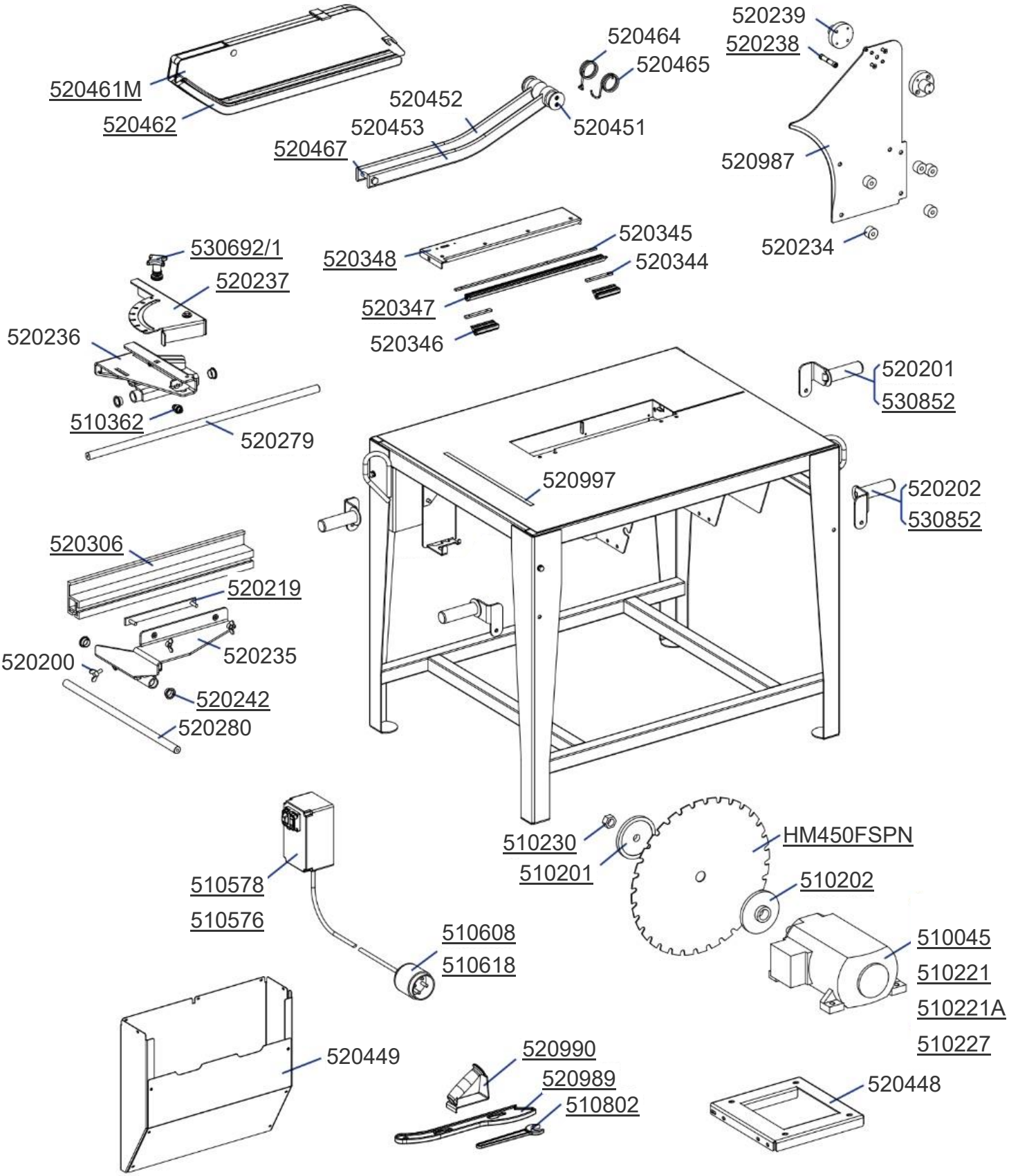

Artikel ohne Link zum Webshop dürfen sie gerne auch per Mail oder Telefon anfragen.