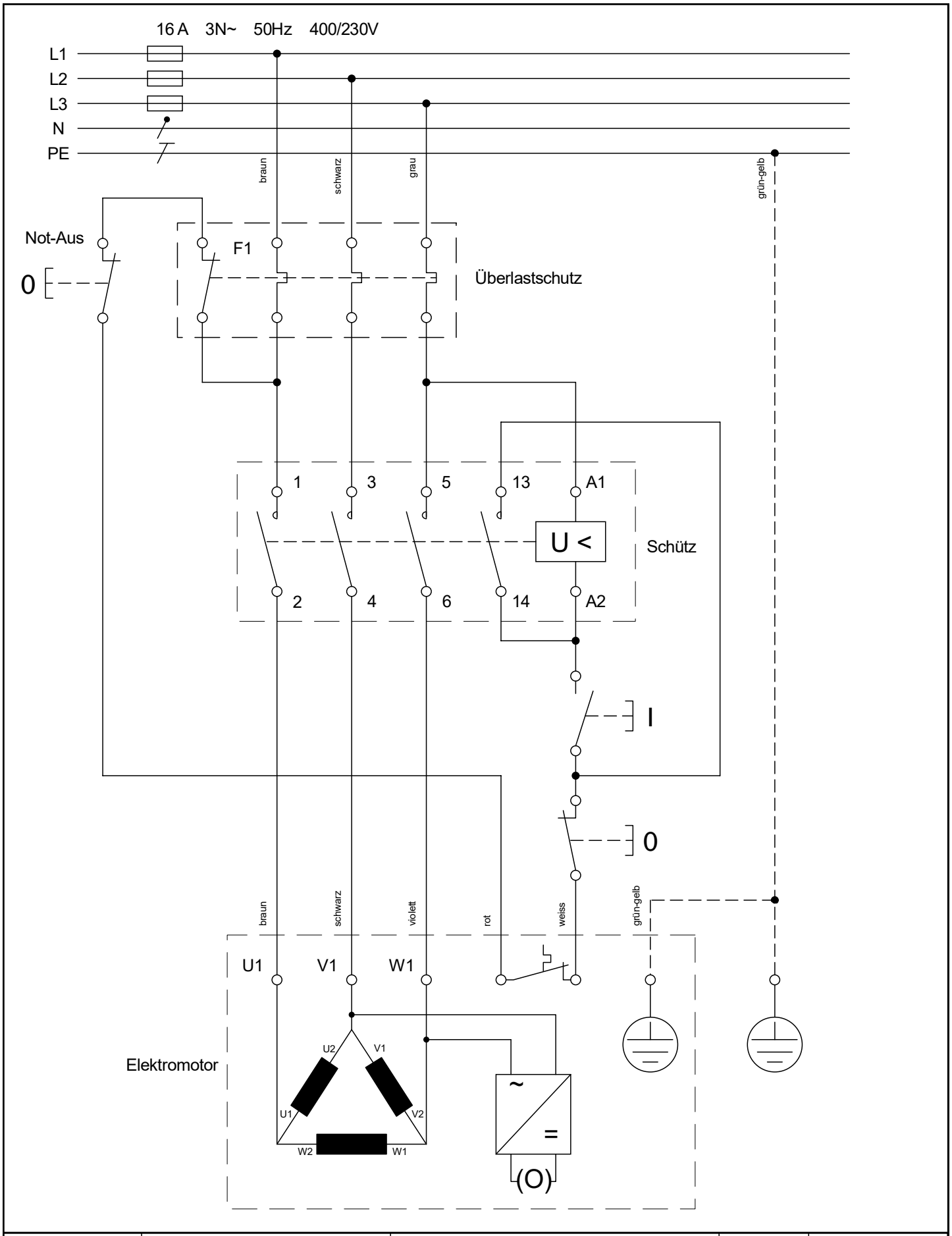


| | | | |
|---|---|---|---|
| **Univ AG**<br>Fabrik für Kreissägen und Trennmaschinen<br>Binzackerstrasse 37<br>CH-8620 Wetzikon | Erstellt | Schalter | 510562 |
| | 27.07.2021 | Schütz | 510558 |
| | Ch.Schmutz | Motor | 510050 |
| **Kontakt: +41 (0)43 488 04 40 / info@univ.ch** | **Schaltschema Swiss BKS 500 G**<br>**mit Notausschalter und Überlastschutz** | Schaltplan-Nr.<br>510562 | |